Rozmery v mm; Maße in mm

LUGO 04BACK PISKOVEC-097E

210 kg

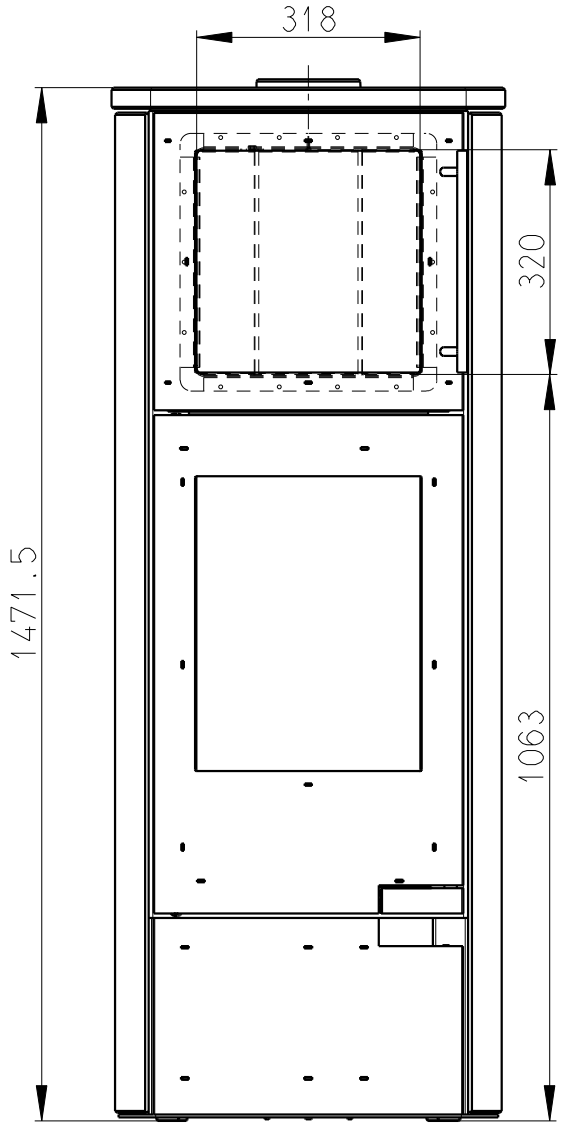

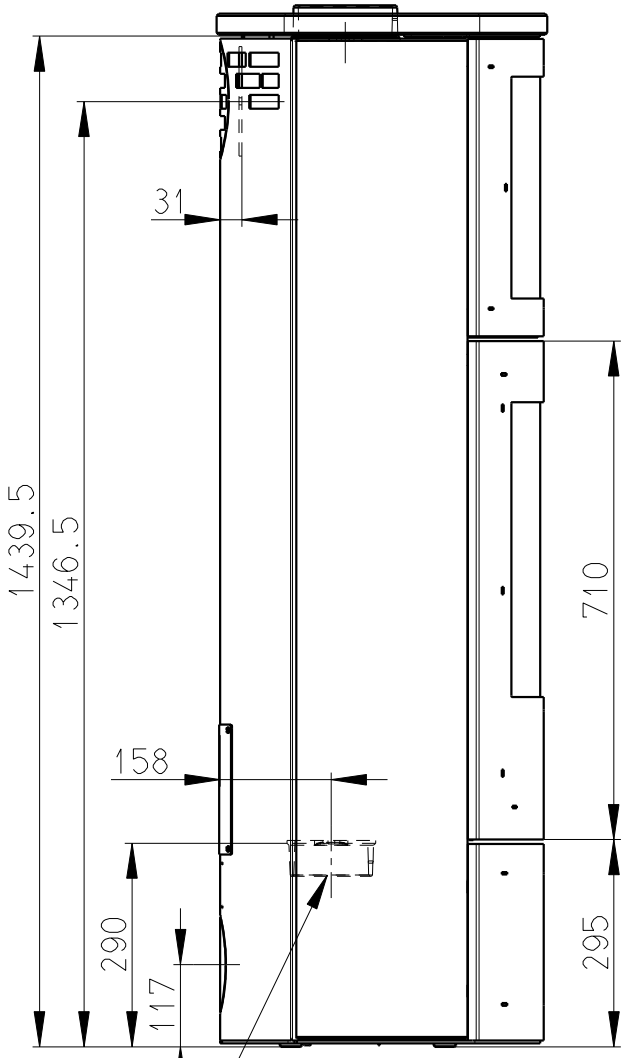

Centralni privod vzduchu ∅120
Zentral luftzufuhr ∅120
Central air inlet ∅120

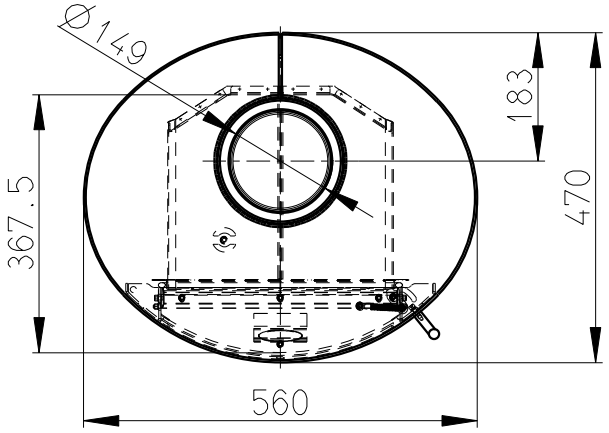

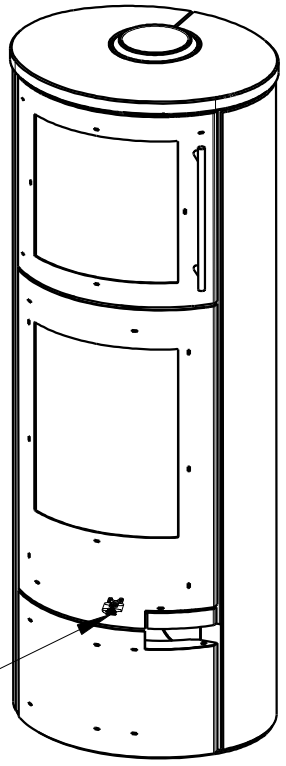

Primarni a sekundarni vzduch
Primarluft und sekundarluft
Primary and Secondary air